SUPERIOR
Z DRZWIAMI NIEMIJANYMI
FOR NON-OVERLAPING DOOR

60 kg

PŁYTA | BOARD 16-18 mm

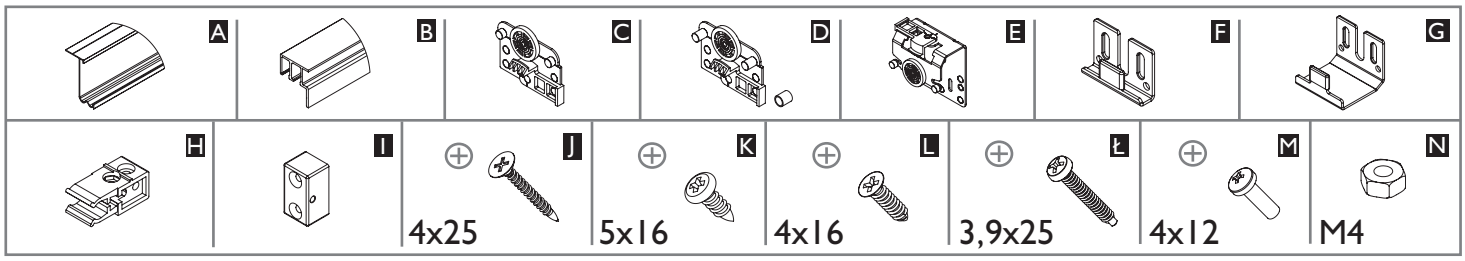

16-18 mm PŁYTA | BOARD	Liczba skrzydeł n / Quantity of doors n	n = 2	n = 3
	Wysokość płyty hP [mm] / Board height hP [mm]	hP = H-C+24	
	Szerokość płyty bP [mm] / Board width bP [mm]	bP = (S + 20)/2	bP = (S + 40)/3

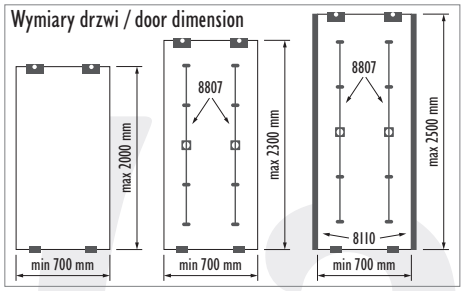

UWAGA! / CAUTION!
W przypadku szafy wnękowej luz montażowy wynosi 20 mm
In a built-in wardrobe the mounting gap is 20mm.

C - wysokość cokołu min. 43 mm / plinth height min. 43 mm
H - wysokość szafy / wardrobe height

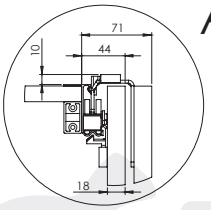

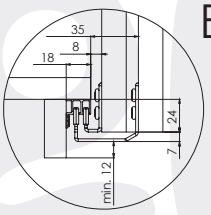

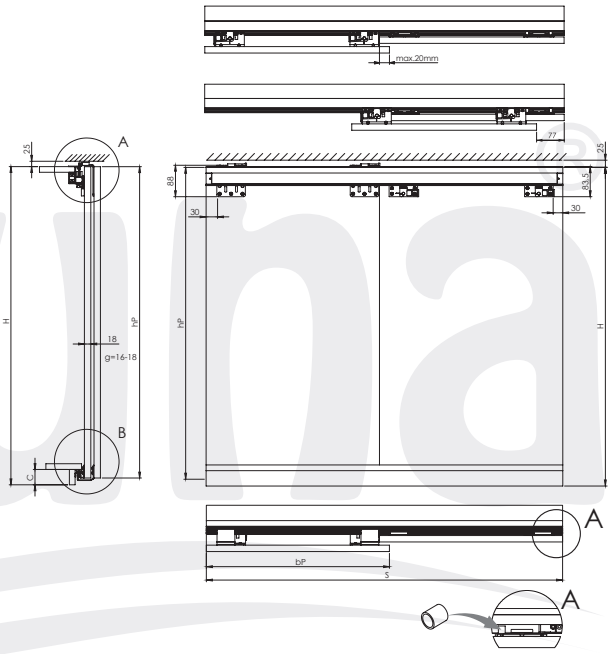

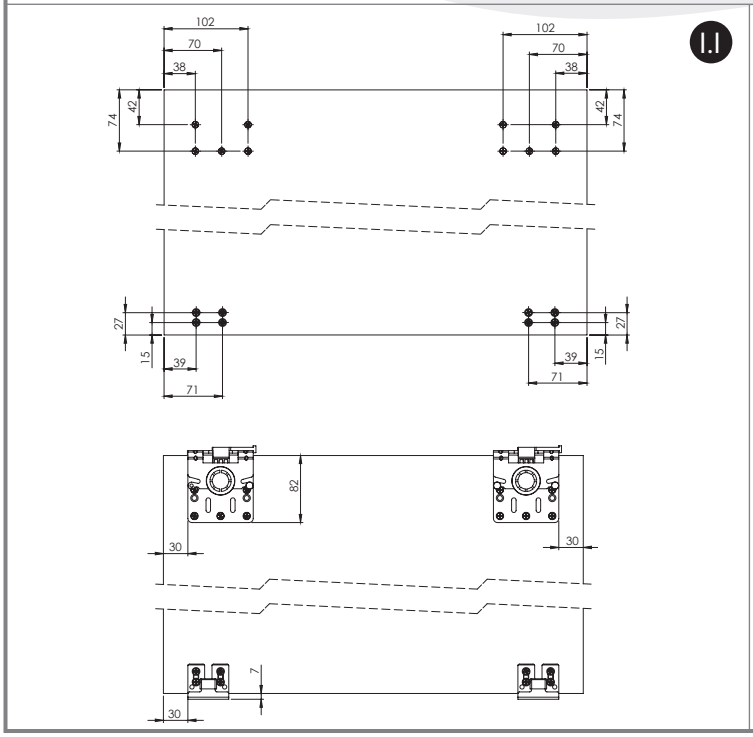

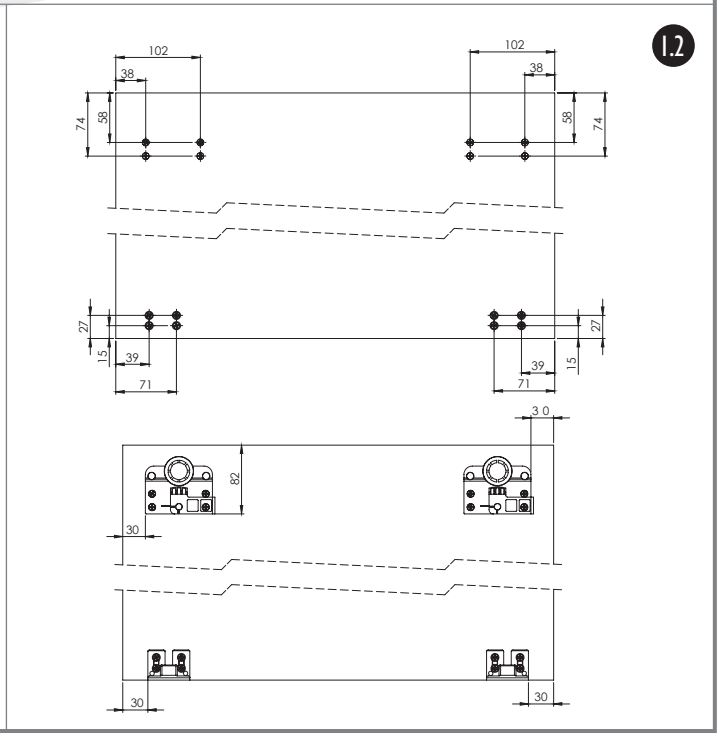

Producent zastrzega sobie prawo dokonywania zmian wymiarów, kolorów, opisów we wszystkich produktach bez wcześniejszego zawiadomienia i podania przyczyny.
Producer has the rights to change the dimensions, colors, instructions in all products without any notice.

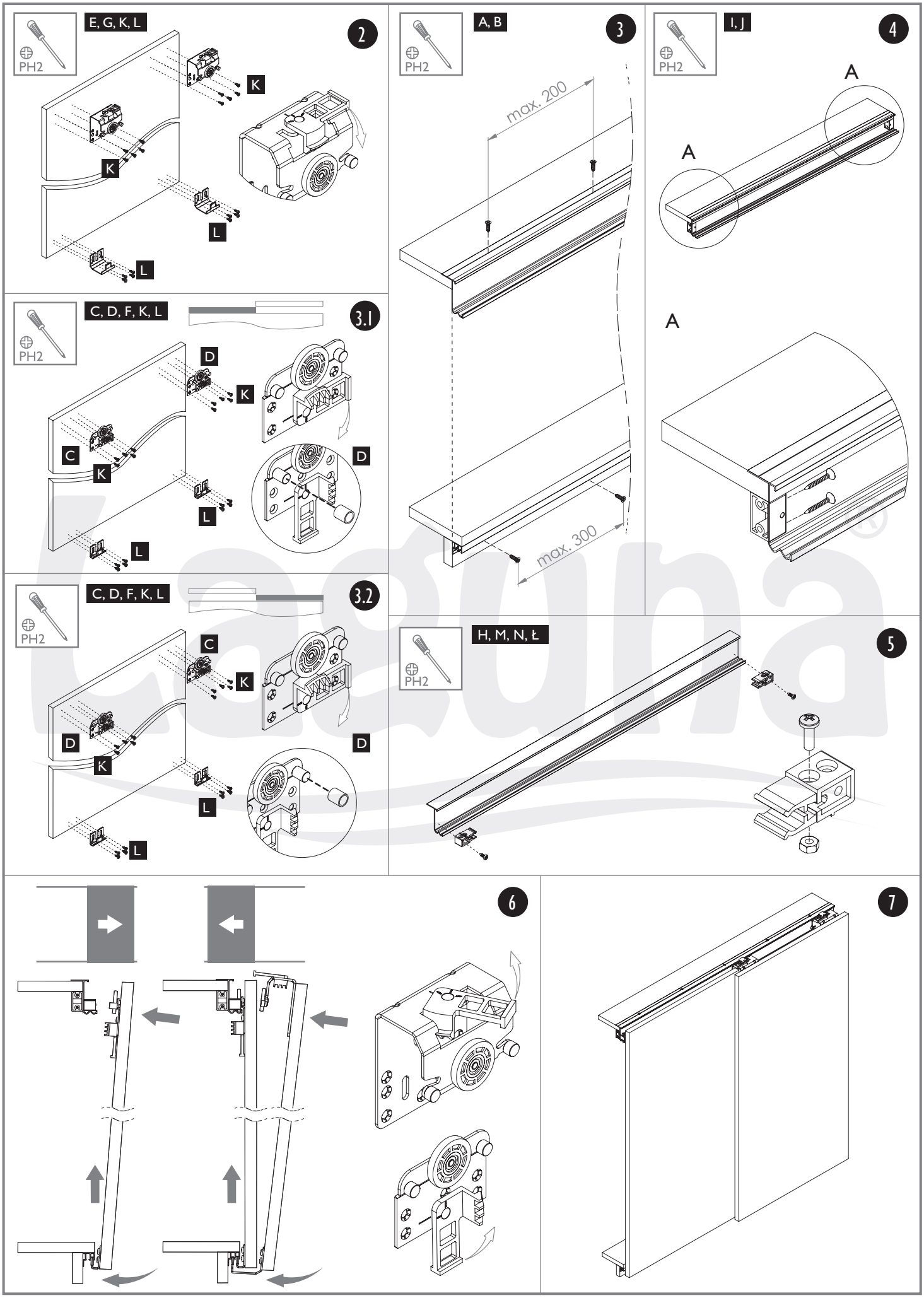
E, G, K, L
2
PH2
K
K
L
L
A, B
3
PH2
max. 200
max. 300
I, J
4
PH2
A
A
A
C, D, F, K, L
3.1
PH2
D
K
C
K
L
L
D
C, D, F, K, L
3.2
PH2
C
K
D
K
L
L
D
H, M, N, Ł
5
PH2
6
7